FICHE TECHNIQUE

TRA3FRW

Description:

Coude droit pour rail universel 3ph 7p blanc

IP20

3 ANS

Coude 90 ° pour rail triphasé blanc adapté pour réaliser une courbe droite. Standard 7 pôles, adapté pour dimming 1-10V/DALI.

Specifications technique	
Référence	TRA3FRW
EAN code	8719747930427
ETIM code	EC000986

Dimensions et caractéristiques du matériau	
Dimensions (LxlxH)	100,7x100,7x35,5mm
Diam. extérieur (mm)	
Diam. trou (mm)	
Poids (kg)	0,191
Couleur	blanc
Valeur IP	IP20
Nombre en vrac	
Nombre sur palette	0
Quantité minimum	1

Garantie et certification	
Garantie (ans)	3

Dimensions

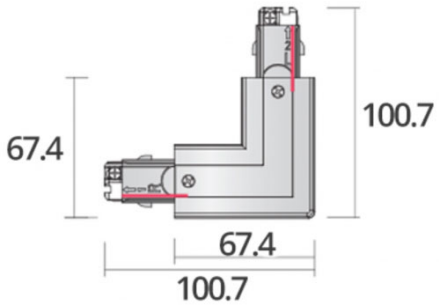

Visitez notre site pour tous les rapports LM-79 / LM-80 / TM-21. Sous réserve de modifications sans préavis.